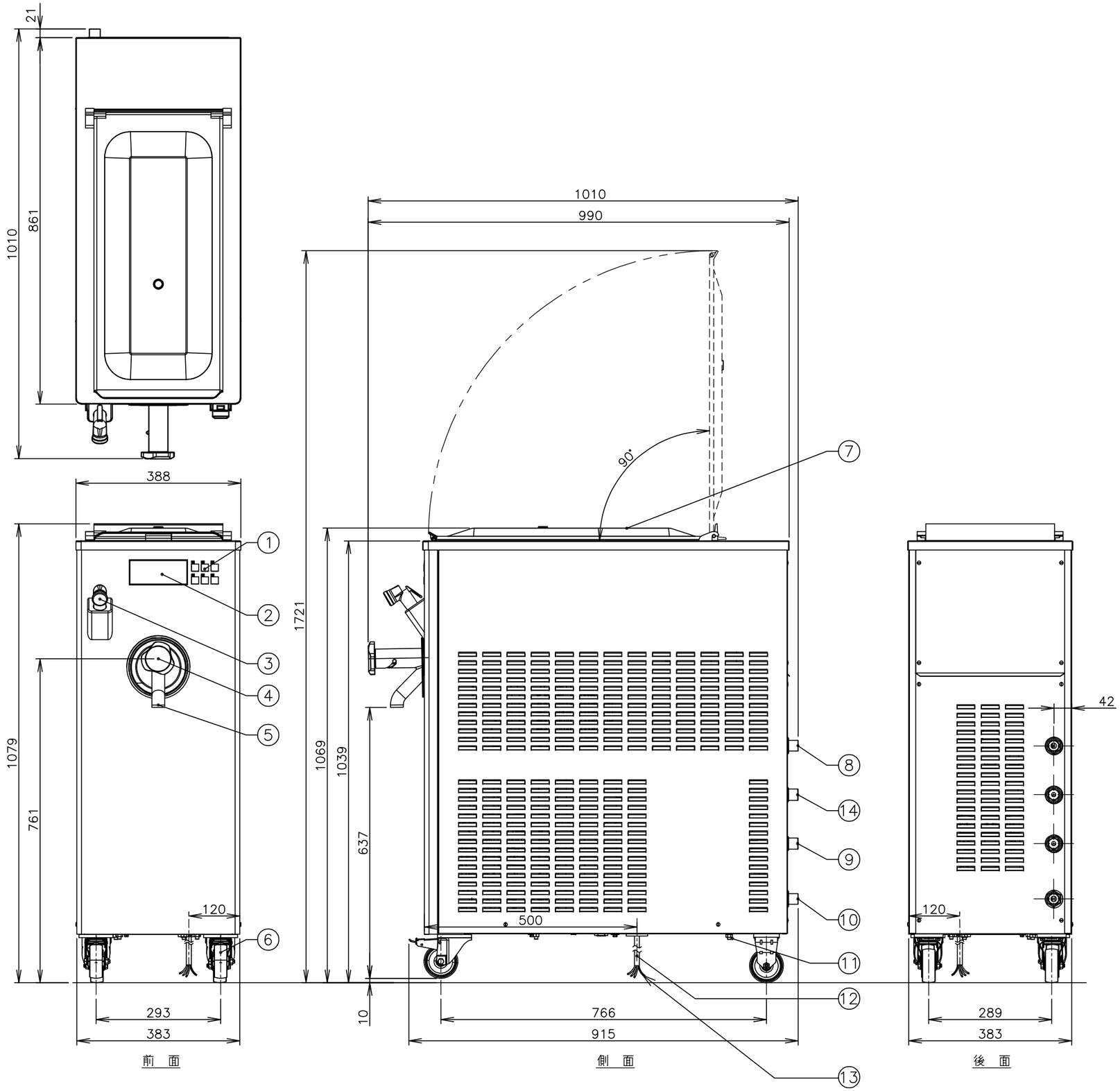

仕様		
会社名	株式会社　エフ・エム・アイ	
品名	パステライザー	
型式	HTP 30	
外形寸法	幅388・奥行990・高さ1079mm (突起物を含む奥行1010mm) (扉開時 高さ1721mm)	
電源	三相200V 50/60Hz	
電流	9.1A	
消費電力	2.8kW	
冷媒	R452A 0.7kg	
処理量	15L−25L	
冷却水量	給水温度20℃ 水道圧力0.3MPa時	200 L/h
	クーリングタワー時	789 L/h
水頭損失(クーリングタワー)		4.5 mAq
質量	145kg	
電源コード	VCT 2×4芯 3m	

番号	名称	備考
①	操作パネル	—
②	表示パネル	—
③	シャワーホース	—
④	取出し栓	—
⑤	取出口	—
⑥	キャスター脚	—
⑦	容器蓋	—
⑧	洗浄水用給水口	G3/4
⑨	給水口	G3/4
⑩	排水口	G3/4
⑪	アース接続部	—
⑫	電源コード	—
⑬	アース線	緑
⑭	クーリングタワー給水口	G3/4

配管用付属品	数量	備考
ニップル	3	3/4 × 1/2

※機械の周囲は、物や壁面から100mm以上、上部は700mm以上離してください。

※本機は、床面が丈夫で平らな場所に水平になるように据え付けてください。

※本機の電源は、専用の漏電遮断器付サーキットブレーカーもしくは、それと同等の設備のある専用コンセントを使用してください。

※電源コードは、末端処理のみ(線出し)。

※アース工事は必ず行い、確実にアースを接続してください。アースは、保安および動作安定のために必要です。

※冷却水は、水道水で水温30℃以下、水圧0.1MPa〜0.5MPa(通水時)とします。

※上記の仕様は、品質向上のため予告なしに変更されることがありますがご了承ください。

※図中の尺度は、A3サイズの図面のみに該当します。拡大、縮小した図面は尺度が変わります。

株式会社エフ・エム・アイ	名称	作成日	尺度	品名	型式	機種コード	整理番号
	外形寸法図	'25.06.04	1:10	パステライザー	HTP 30	3915	BBP−23C